No.	品名 Part	材質 Meterial	仕様 Method
1	株 Socket	SUS316	
2	ケース Case	SUS304	
3	カバー Cover	SUS304	
4	針 Pointer	Aluminium	Black
	目盛板 Dial plate	Aluminium	White
	ブルドン管 Bourdon tube	SUS316	
	内機 Movement	SUS304	
	透明板 Transparent plate	Acrylic resin	

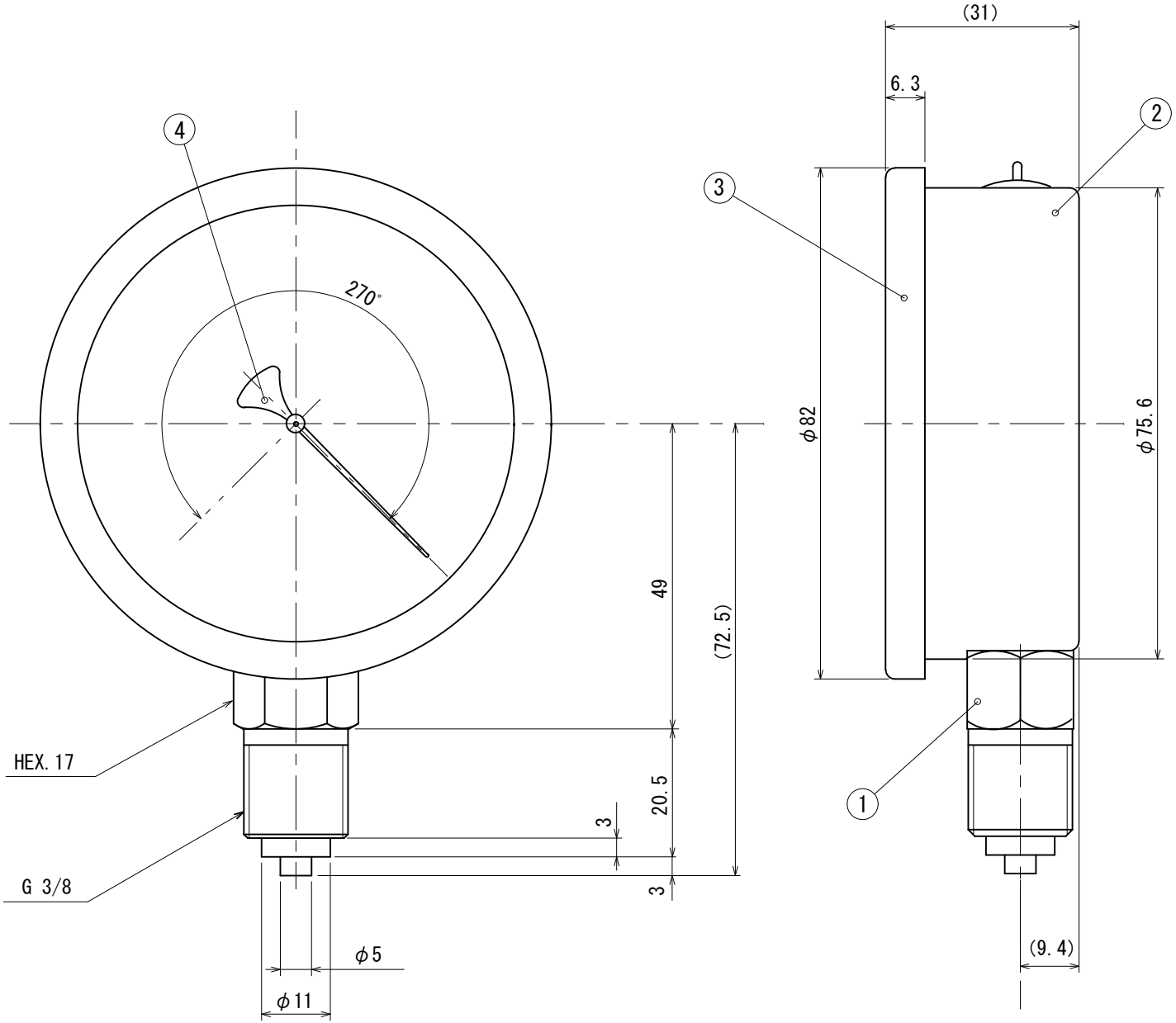

承認 Approval	点検 Inspect	作成 Drawn	名称 Title
Kumazawa	Kimura	Sakamoto	A 3/8G 75φ ALL SUS 真空計 ALL SUS Vaccume gauge
		尺度 Scale 1:1	
ソーサープランニング株式会社 Socer-planning Co., LTD		作成日 Draw up 2018, 2, 1	図番 DWG No. A-ASVG-75